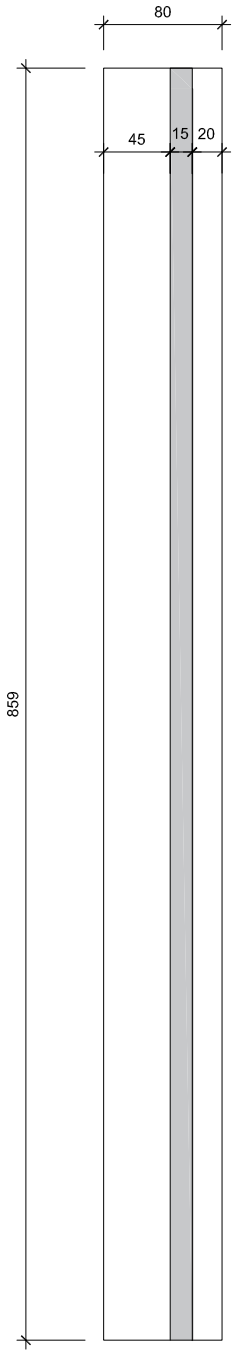

1 PLANTA DE FORMA - MURO DE ARRIMO 3
1:25

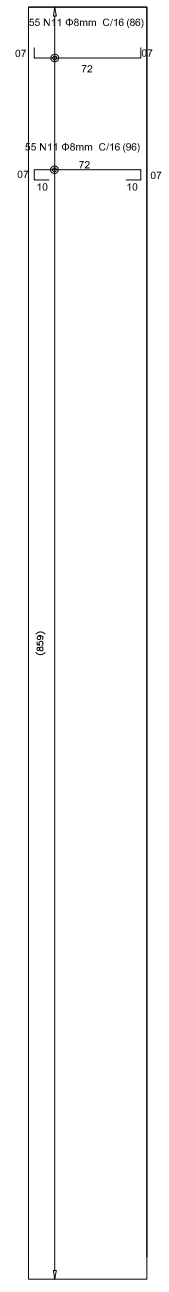

2 ARMAÇÃO POSITIVA E NEGATIVA HORIZONTAL- LAJE
1:25

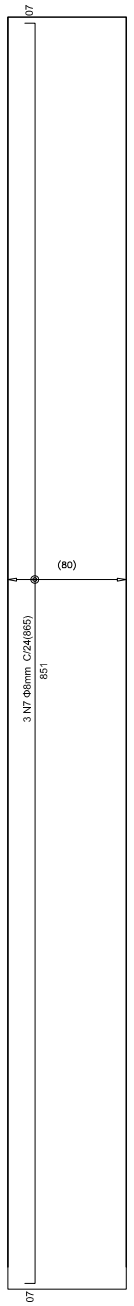

3 ARMAÇÃO POSITIVA VERTICAL- LAJE
1:25

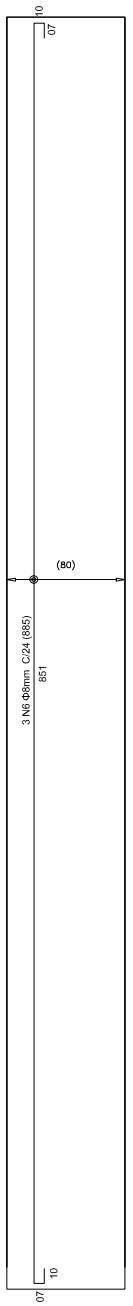

4 ARMAÇÃO NEGATIVA VERTICAL- LAJE
1:25

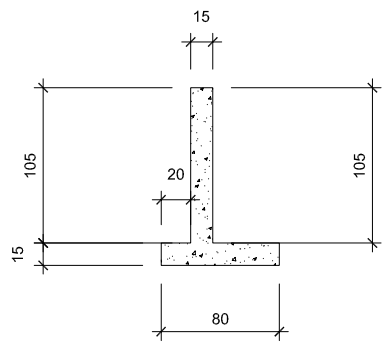

7 PLANTA DE FORMA - MURO DE ARRIMO 3
1:25

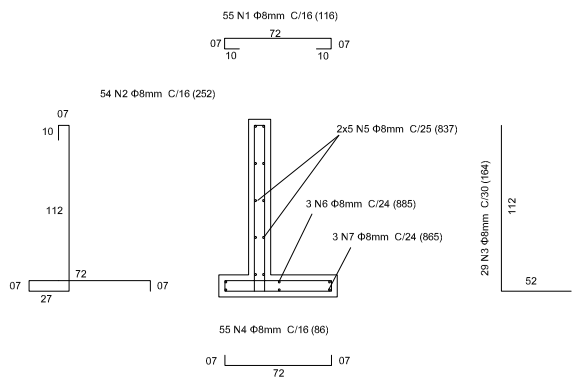

8 PLANTA DE FORMA - MURO DE ARRIMO 3
1:25

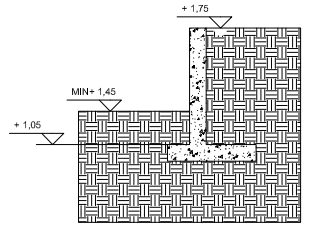

6 PLANTA DE FORMA - MURO DE ARRIMO 3
S/ ESCALA

RESUMO AÇO - MURO DE ARRIMO 03						
AÇO	POS	BIT (mm)	QUANT	COMPRIMENTO		PESO TOTAL (kg)
				UNIT (cm)	TOTAL (cm)	
CASO	1	8	55	116	6380	25,2
CASO	2	8	54	252	13608	53,8
CASO	3	8	29	164	4756	18,8
CASO	4	8	55	86	4730	18,7
CASO	5	8	10	837	8370	33,1
CASO	6	8	3	885	2655	10,5
CASO	7	8	3	865	2595	10,3
					TOTAL	170,2

NOTAS-

1- Atender a todas as exigências das normas NBR-6118
2- As barras devem ser dobradas segundo raios mínimos de curvatura da NBR-6118
3-Cobrimento das armaduras adotado: 4cm
4- Fck= 30MPa
5- A cura do concreto deve obedecer à norma NBR-14931
6-Os níveis do solo deverão ser observados pelo executor

CARLOS	xxxx	xxxx	PARA APROVAÇÃO
ELABORADO POR	VERIFICADO POR	VALIDADO POR	DESCRIÇÃO DA REVISÃO

(D) PARA COTAÇÃO (E) APROVADO / PARA CONSTRUÇÃO (F) COMO COMPRADO (G) COMO CONSTRUÍDO (H) CANCELADO

PORTO DO ITAQUI

LOGO EMPRESA

TÍTULO:
PROJETO EXECUTIVO - ESTRUTURAL - MUROS DE ARRIMO 03 - Construção da Base de Pronta Resposta do Porto do Itaqui, localizada na Ponta da Espera

Nº EMAP: 2018.13-DE-EST-2109-0024 DATA: JUN/19 REVISÃO:00

PROJETO ESTRUTURAL - BASE DE PRONTA RESPOSTA - PONTA DA ESPERA

RESP. TÉCNICO: Carlos Vinicius Sousa Ribeiro CONTRATADA: ESCALA : 1/25 Nº PRANCHA: 05/10