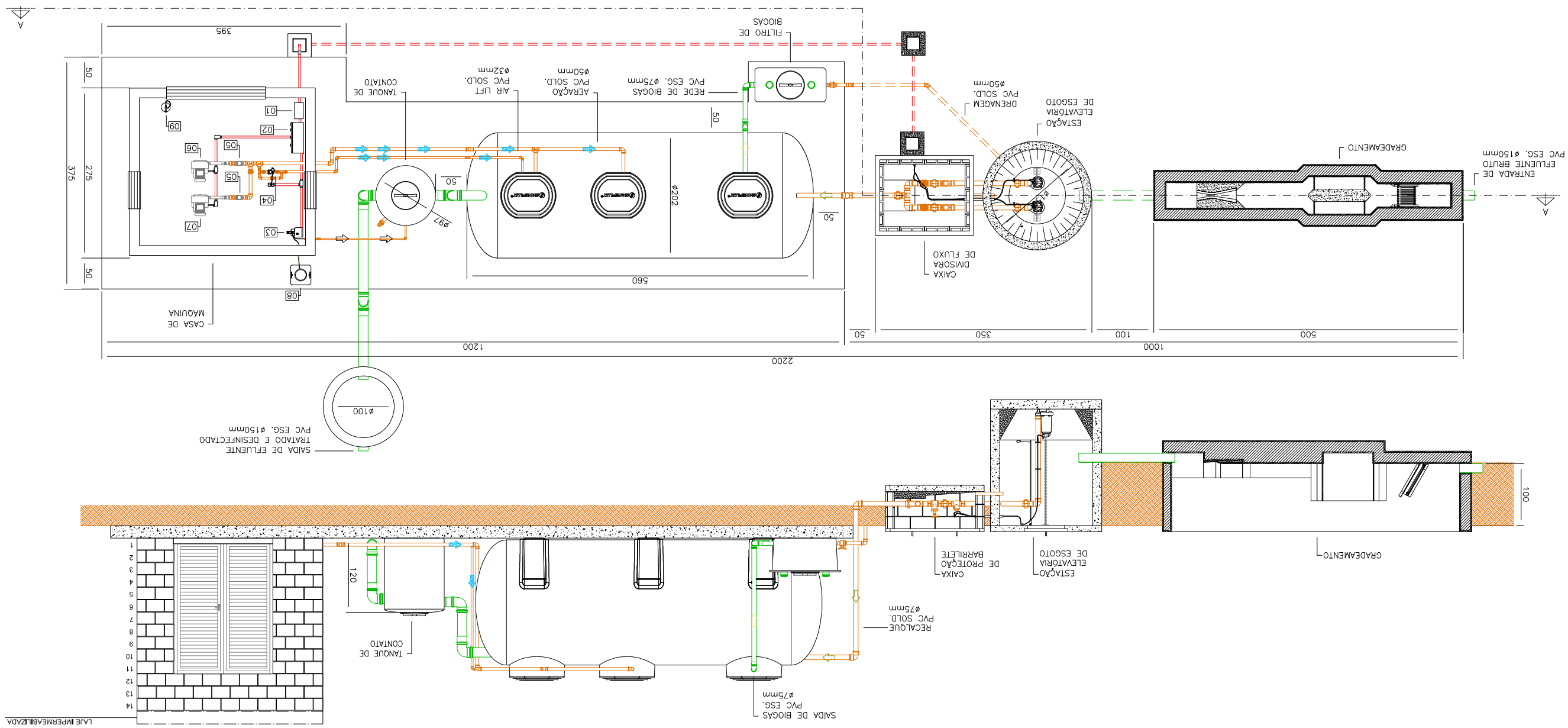

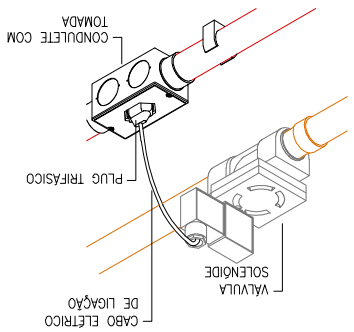

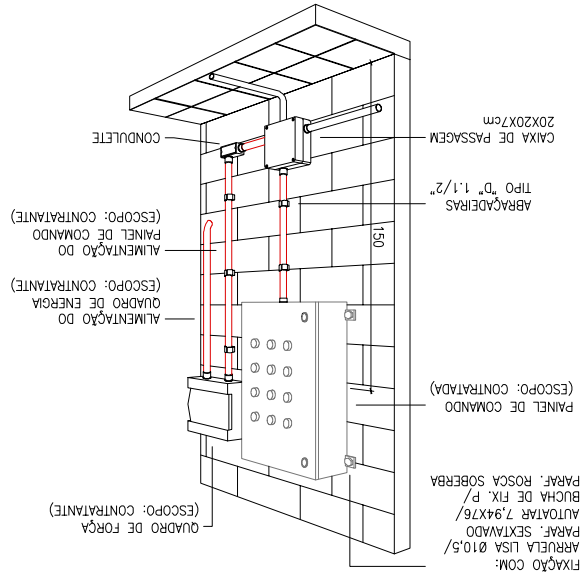

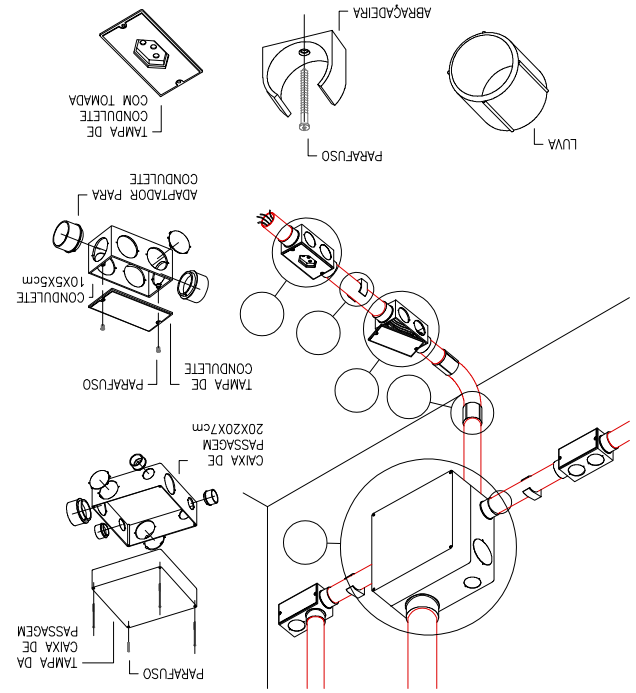

01 – QUADRO DE ENERGIA (ESCOPO CONTRATANTE)

02 – PAINEL DE COMANDO

03 – EXTINTOR DE INCÊNDIO (ESCOPO CONTRATANTE)

04 – QUADRO DO SOPRADOR COM VÁLVULA SOLENÓIDE

05 – VÁLVULA DE RETENÇÃO

06 – SOPRADOR DE AR

07 – SOPRADOR DE AR RESERVA (OPCIONAL)

08 – BOMBONA DE CLORO

09 – EXTINTOR DE INCÊNDIO (ESCOPO DO CONTRATANTE)

FONTE DO PROJETO DA ETE: EMPRESA SANEFLUX

DESCRIPIÇÃO	FOLHA	ARQUIVO ELETRÔNICO	REVISÃO	DATA	OBSERVAÇÃO
ARQUIVOS DE REFERÊNCIA - COMPATIBILIZAÇÕES					

REV.	TIPO DE EMIS.	DATA	ELABORADO POR	VERIFICADO POR	VALIDADO POR	DESCRIÇÃO DA REVISÃO
A	E	28/08/2019	RENATA	DAVI	----	PARA APROVAÇÃO

QUALQUER ALTERAÇÃO DO PROJETO DEVERÁ SER COMUNICADO AO CREA COMPETENTE, SOB PENA DE INVALIDAÇÃO DO CERTIFICADO DE CONCLUSÃO DE OBRA

Porto do Itaquí

(TITULO)
PROJETO EXECUTIVO - INSTALAÇÃO HIDROSANITÁRIA - ESTAÇÃO DE TRATAMENTO DE EFLUENTES - Construção da base de Pátio Retroativo do Porto do Itaquí, localizada na Ponta da Espera
Item: 2018.13-DE-HID-2109-0007 Data: AGOSTO 19 Revisão: A

PROJETO HIDROSANITÁRIO - BASE DE PONTA RESPOSTA - PONTA DA ESPERA

RESP. TÉCNICO: Engº Vera L.F.B. CONTRATANTE: ESCALA: S/ESC. REFERÊNCIA: 07/08

PROJETISTA: L.RODRIGUES CREA/MT: 11084010406 VALIDADE/VISTO: